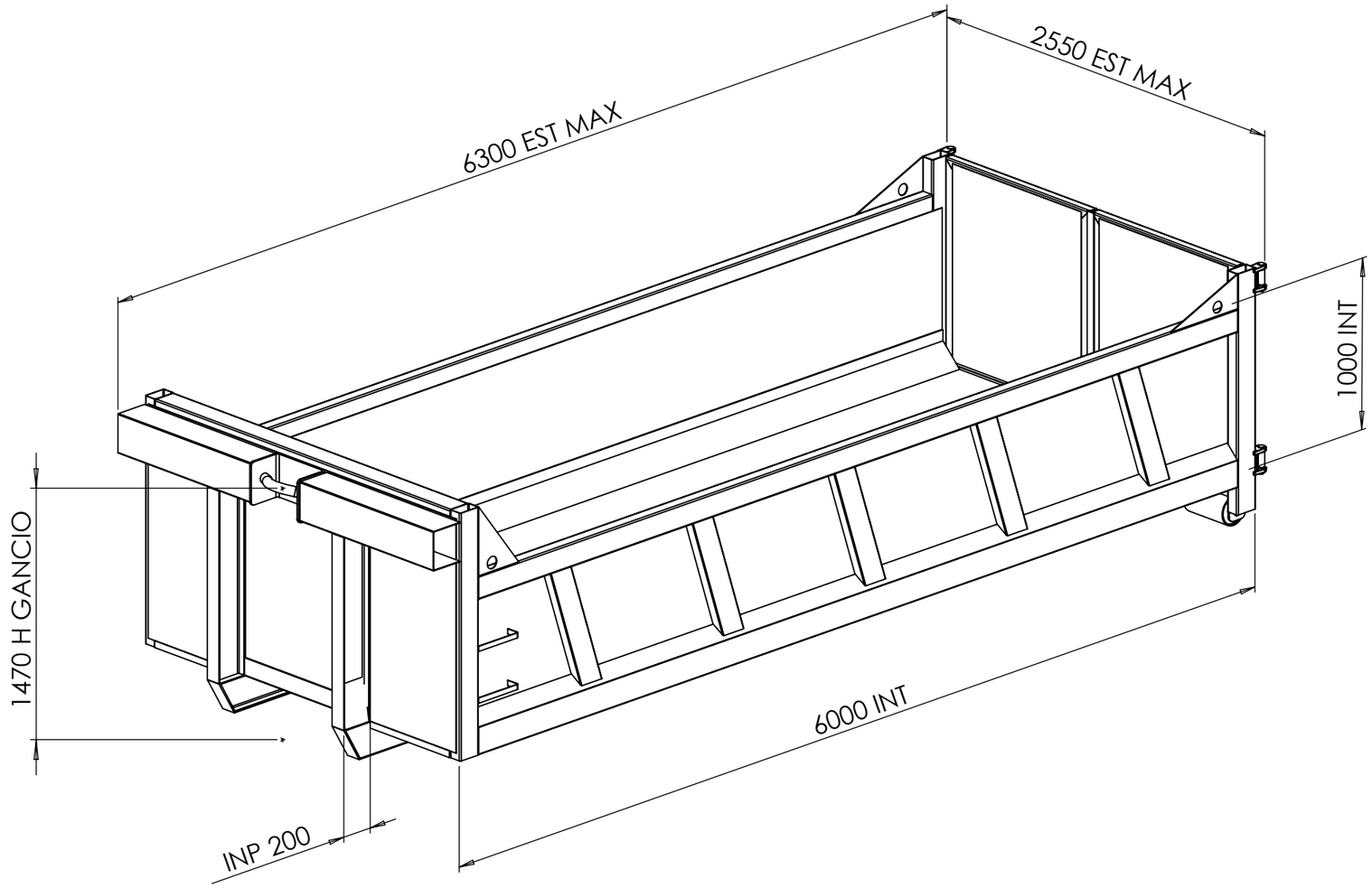
6300 EST MAX
2550 EST MAX
1000 INT
1470 H GANCIO
6000 INT
INP 200

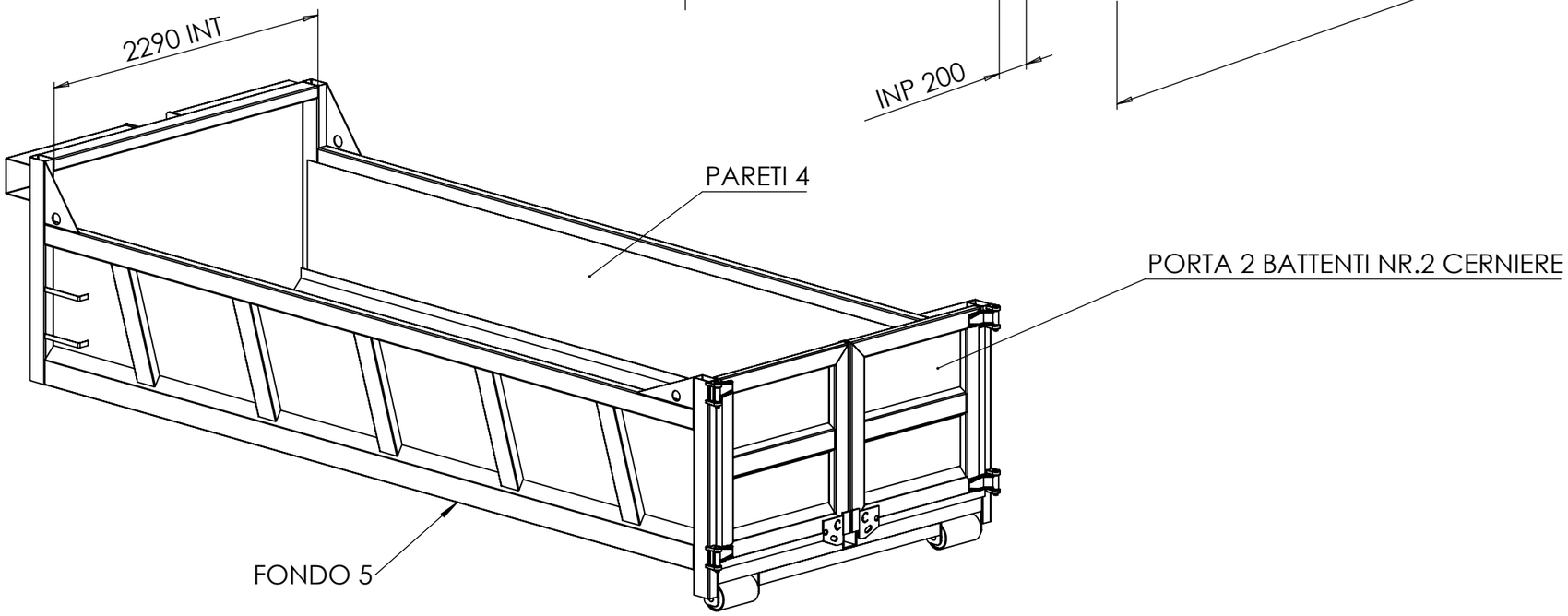
2290 INT
PARETI 4
PORTA 2 BATTENTI NR.2 CERNIERE
FONDO 5